Fiche Produit

Détecteur de Présence Radar Hautes Fréquences

1/ EMPLOI

Le détecteur de présence hautes fréquences INGELEC est une solution intelligente de commande automatique de l'éclairage, conçue pour les applications résidentielles et tertiaires. Grâce à sa technologie radar hautes fréquences **24 GHz**, il détecte avec une grande précision la présence d'une personne, y compris les micro-mouvements, assurant ainsi un fonctionnement fiable même lorsque l'occupant reste presque immobile. Cette description est conforme aux fonctionnalités mises en avant dans la documentation technique du produit.

Conçu pour une installation au plafond, en montage apparent ou encastré, il offre une couverture de détection à 360° et dispose de trois réglages permettant d'adapter son fonctionnement à chaque environnement : la sensibilité de détection, la temporisation d'extinction et le seuil de luminosité ambiante.

En pilotant automatiquement l'allumage et l'extinction de l'éclairage selon l'occupation des locaux, le détecteur de présence INGELEC améliore le confort des utilisateurs tout en contribuant à la réduction de la consommation d'énergie.

Il constitue une solution idéale pour les bureaux, les couloirs, les halls, les sanitaires, les salles de réunion et l'ensemble des espaces nécessitant une gestion intelligente de l'éclairage.

2/ VISUEL PRODUIT

Technologie Radar 24 GHz



Mise à jour le 06/08/2026

Fiche Produit

Détecteur de Présence Radar Hautes Fréquences

3/ REFERENCES PRODUITS

Référence	Désignation	Technologie	Montage	Indice de protection
DETPIREA	Détecteur de présence hautes fréquences 2-en-1	Radar HF 24 GHz	Apparente / Encastrée	IP20

4/ CARACTÉRISTIQUES TECHNIQUES

Caractéristiques	Spécifications
Référence INGELEC	DETPIREA
Désignation	Détecteur de Présence Hautes Fréquences 2-en-1
Technologie de détection	Radar hautes fréquences 24 GHz
Type de détection	Présence
Montage	Apparente / Encastrée
Alimentation	220–240 V AC
Fréquence	50/60 Hz
Angle de détection	360° (montage plafond) / 180° (montage mural)
Distance de détection	Jusqu'à 4 m (mouvements) / Jusqu'à 3 m (gestes de la main et mouvements de la tête) / 2 à 3 m (respiration)
Réglage de la luminosité	10 Lux / 30 Lux / 100 Lux / Jour / 24 h (réglable)
Temporisation	10 s / 1 min / 5 min / 15 min (réglable)
Charge maximale	2000 W (incandescent) / 1000 W (LED)
Consommation électrique	Environ 0,9 W
Hauteur d'installation	2,2 à 4 m
Température de fonctionneme	-20 °C à +40 °C
Humidité de fonctionnement	< 93 % RH
Indice de protection	IP20
Couleur	Blanc

Fiche Produit

Détecteur de Présence Radar Hautes Fréquences

5/ Paramètres d'installation

Paramètre	Valeur
Tension d'alimentation	220–240 V AC
Fréquence	50/60 Hz
Type de montage	Apparente ou encastrée
Position de montage	Plafond (360°) ou mur (180°)
Hauteur d'installation	2,2 à 4 m
Angle de détection	360° (plafond) / 180° (mur)
Distance de détection	Jusqu'à 4 m (mouvements)
Réglage de la luminosité	10 Lux / 30 Lux / 100 Lux / Jour / 24 h
Réglage de la temporisation	10 s / 1 min / 5 min / 15 min
Charge maximale	2000 W (incandescent) / 1000 W (LED)
Indice de protection	IP20
Température de fonctionnement	-20 °C à +40 °C

6/ Dessins techniques

Réglages :

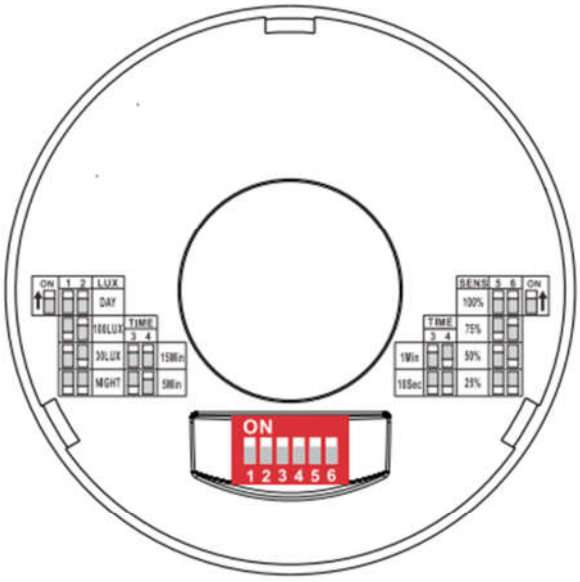

1. Capteur de lumière du jour (Daylight Sensor)

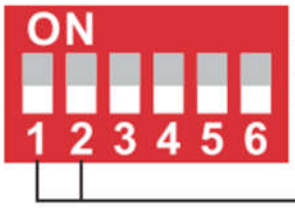

	1	2	Réglage	Niveau de lumière ambiante
I	OFF	OFF	<10Lux	Très sombre
II	ON	OFF	<30Lux	sombre
III	OFF	ON	<100Lux	Lumière légère
IV	ON	ON	DAY	Toute la journée

2.Temps de maintien

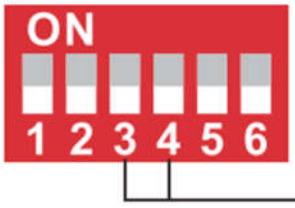

	3	4	Durée de temporisation
I	ON	ON	15 Min
II	OFF	ON	5 Min
III	ON	OFF	1 Min
IV	OFF	OFF	10sec

3. Zone de détection

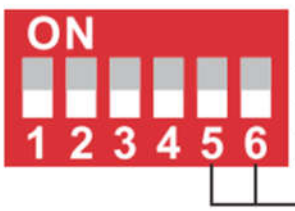

	5	6	Sensibilité	Zone de détection typique
I	ON	ON	100%	25 m² (salon)
II	OFF	ON	75%	16 m² (chambre)
III	ON	OFF	50%	4 m² (salle d'eau / WC)
IV	OFF	OFF	25%	1 m² (petite pièce / placard)

Mise à jour le 06/08/2026

Fiche Produit

Détecteur de Présence Radar Hautes Fréquences

Schéma de câblage

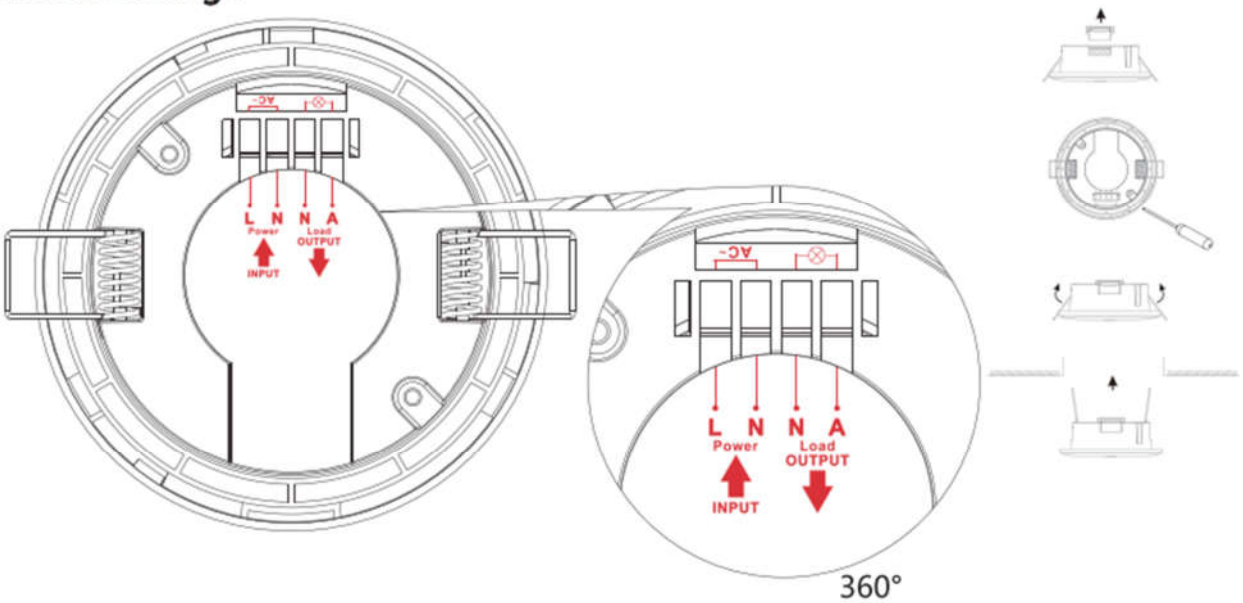

INFORMATION SUR LE CAPTEUR :



Hauteur d'installation : de 2,2 à 4 m

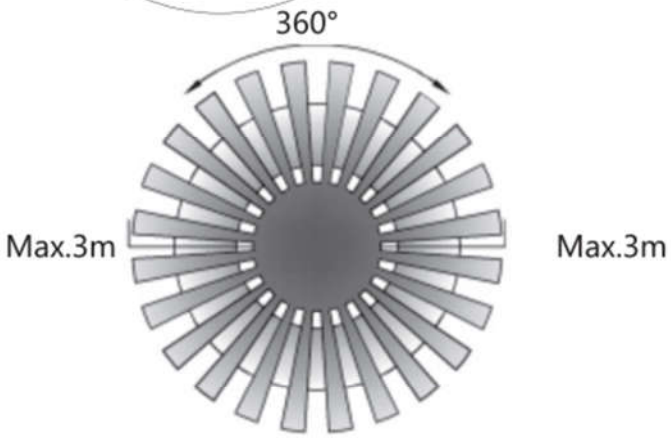

Distance de détection : max. 6 m
(3 m dans chaque direction sur un plan horizontal à 360°)

Schémas d'installation et de réglage

Mise à jour le 06/08/2026

Fiche Produit

Détecteur de Présence Radar Hautes Fréquences

7/ Avantages produit

- Technologie radar hautes fréquences 24 GHz
- Détection précise de la présence et des micro-mouvements
- Installation 2-en-1 : apparente ou encastrée
- 3 réglages : distance de détection, temporisation et luminosité ambiante
- Détection 360° au plafond et 180° en montage mural
- Réduction de la consommation d'énergie grâce à la commande automatique de l'éclairage

8/ Applications

Le détecteur de présence hautes fréquences INGELEC est particulièrement adapté aux espaces où une détection précise de la présence permet d'améliorer le confort et de réduire la consommation d'énergie.

- Bureaux
- Salles de réunion
- Couloirs
- Halls d'accueil
- Sanitaires
- Hôtels
- Escaliers
- Zones de circulation
- Locaux techniques
- Réserves et zones de stockage